NOVA ARGON 26C

29.06.2000

AFNOR

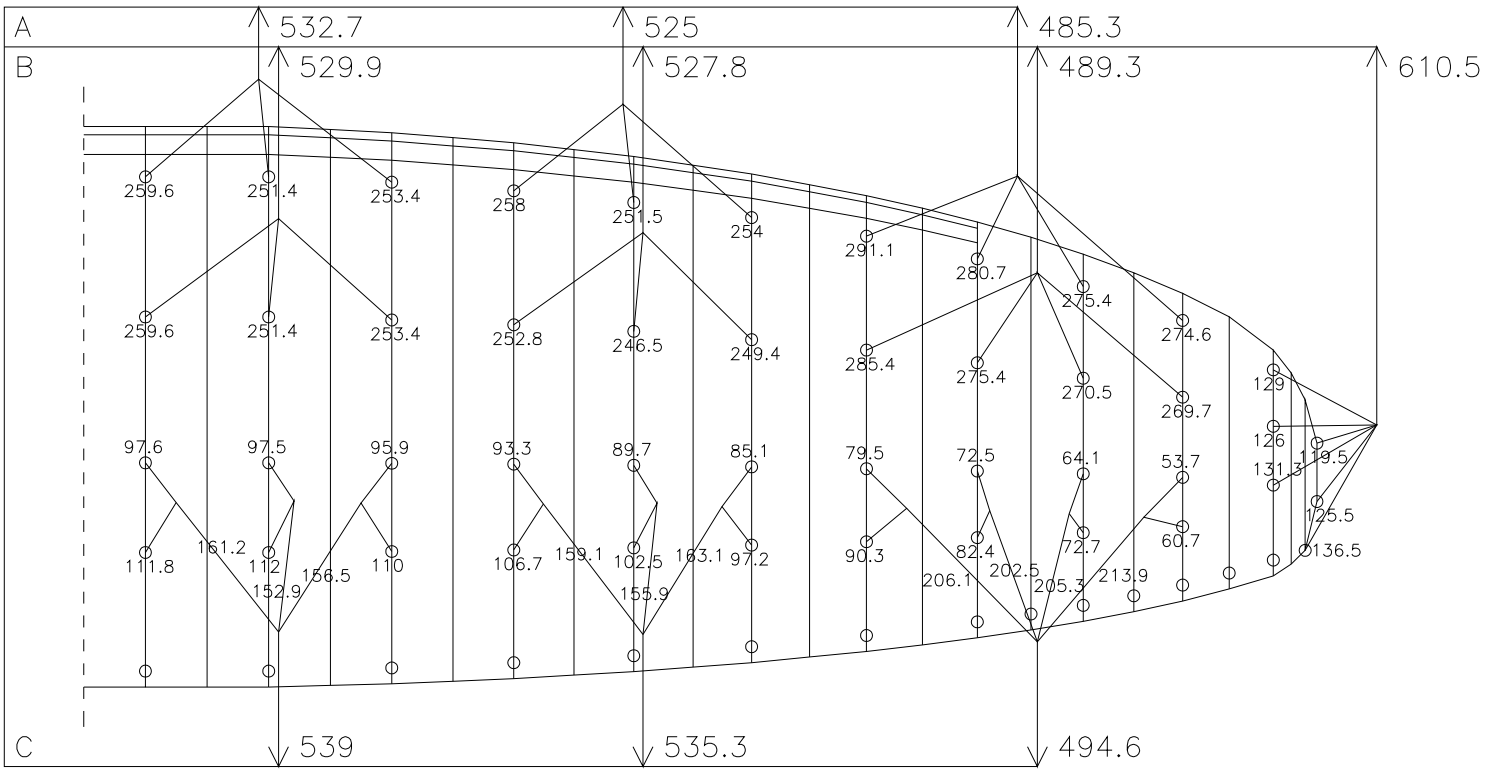

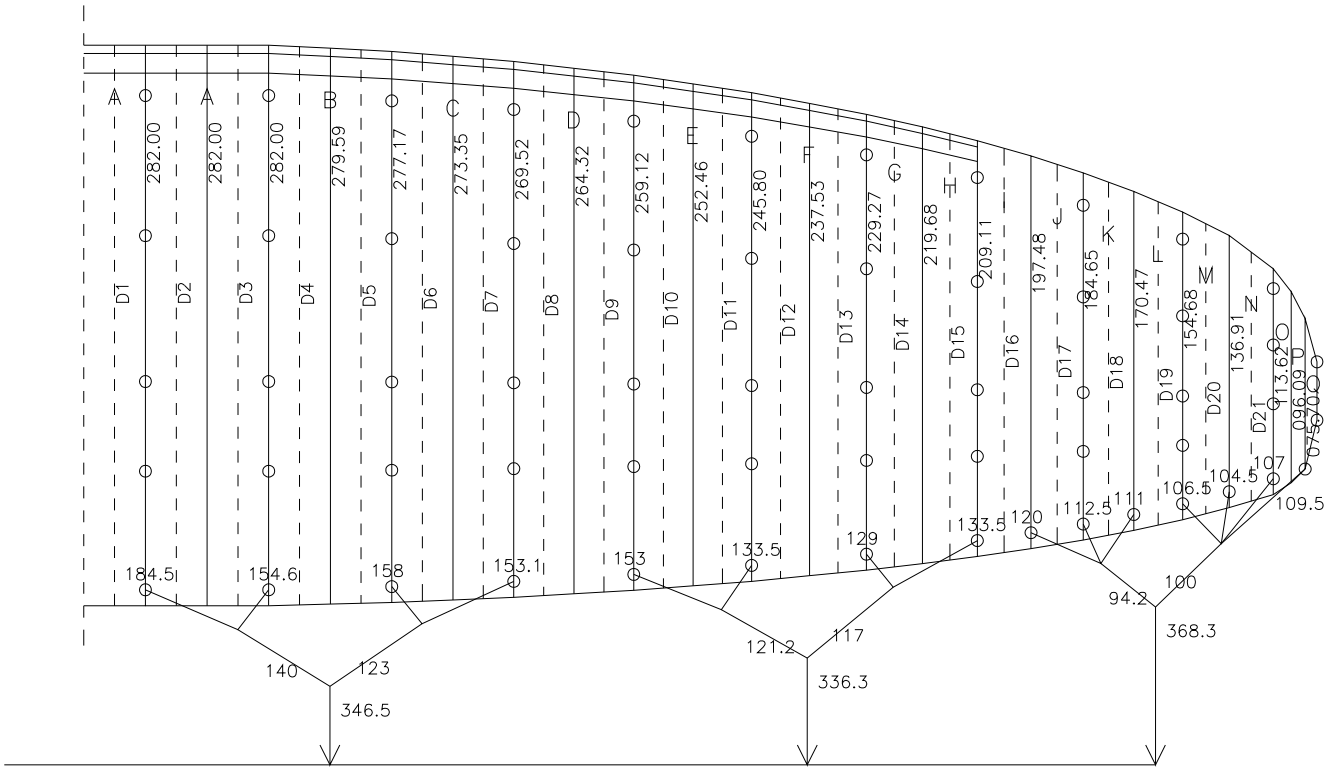

HAUPTBREMSLEINE : 236